商品名		商品コード	キーシリンダー	備考
ハンドルロック	〔SIDE WINDER-01〕	881-1200200	ABAパゴダキー	
	〔SIDE WINDER-02〕	881-1200210	ABAパゴダキー	

●この度はキタコ製品をお買い求めいただき誠にありがとうございます。取扱説明書をよくお読みいただき、正しく取り付けを行ってください。

製品使用前に必ずお読みください。

本製品のキーシリンダーは、特殊構造による高い防犯性能を備えています。誤った使用方法や使用状況により、正しく作動しない場合があります。

キーシリンダーの構造と取り扱いについて

✓ チェック項目

- □ キーを 90 度回転させるとラッチが作動します。解錠時はキーが突出し、抜き取りやすくなります。
- □ キーは必ず奥まで挿入してから回してください。奥まで挿入されていない状態で無理に回すと、キーやキーシリンダーが破損し、解錠できなくなるおそれがあります。この場合の破損は保証対象外となります。
- □ 使用上の誤りによるパーツ破損や関連事故は、使用者の責任となり、当社は一切の責任を負いかねます。
- □ キーが適正な位置まで挿入されていることを確認しやすくするため、キーに油性ペンなどで印を付けることを推奨します。〔Fig,1-1〕
- □ 施錠は、キーを使用せずにワンタッチで行えます。
  ただし、ホールドロックシャフトを勢いよく挿入したり、強い力を加えたりすると、キーシリンダーが破損し、解錠できなくなるおそれがあります。無理な力を加えて挿入しないでください。〔Fig,2-1〕
- □ 施錠後にキーを抜き、本体から取り外して保管してください。接触・衝突によるキーの変形は、キーやシリンダーの破損、作動不良の原因となるおそれがあります。

〔Fig,1-1〕

〔Fig,2-1〕 ワンタッチロック構造

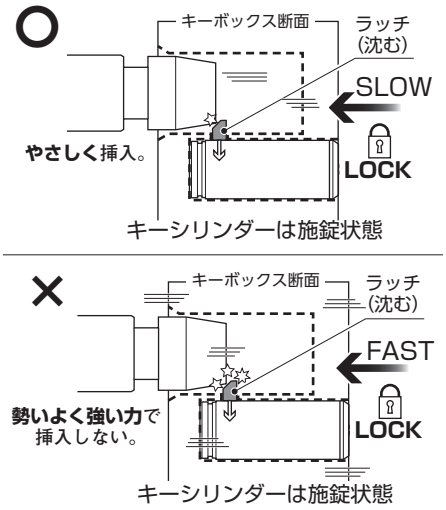

⚠施錠に関わる注意事項

✓ チェック項目

- □ 車両のエンジンを停止し、メインキーを OFF にした状態で行ってください。
- □ ワンタッチロックはキー不要で施錠できますが、**施錠後は、必ずロックされていることを確認してください。確認を怠ると車両の盗難につながります。**施錠忘れや確認不足による車両盗難については、当社では一切の責任を負いかねますので、十分にご注意ください。

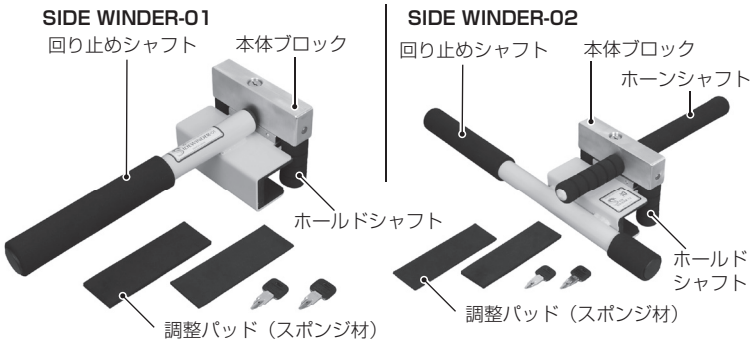

付属品			
パーツ名	個数	パーツ名	個数
本体（ブロック / ホーンシャフト）	x1	ホールド調整パッド（スポンジ材）	x2
（回り止めシャフト）	x1	取扱説明書	x1
鍵（ABA キー）	x2		

補足：本製品の調整・装着時の使用環境について
ハンドルロックの脱着・調整は、**必ずエンジンを停止し、メインキーを OFF にして行ってください。車種によっては、エンジン始動・停止時にステアリングやシートが自動で動く場合があり**、本製品や周辺部品を破損するおそれがあります。

使用方法（脱着手順）

1) 回り止めシャフトをハンドルのサイドスポーク部にセットします。
※図は 02 モデルですが、01 モデルも同様です。

2) ハンドルのサイドスポークに回り止めシャフトを挟み込み、本体ブロックをそのまま差し込むとロック完了です。施錠されていることを必ず確認してください。
※解錠時はキーを抜くことができません。
施錠するとキーを抜くことができます。

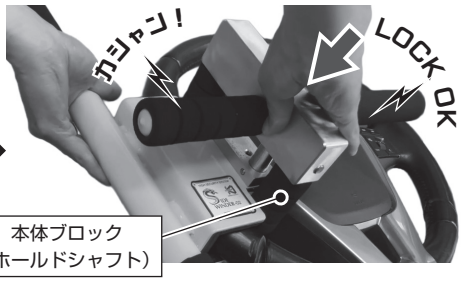

⚠「調整のポイント」
装着後にガタつきがある場合は、付属のホールド調整パッドをハンドルの形状に合わせてカットし、剥離紙をはがして回り止めシャフトの内側（矢印付近）に貼って調整してください。きつくなりすぎるとハンドルに傷や擦れ跡が付くおそれがあるため、無理なく装着できる厚さにしてください。

※粘着面は一度貼ると貼り直しが困難なため、貼る前に仮設置し、ハンドルに当てて位置を確認してください。

⚠ 注意：ハンドルロックの取り扱いについて
・取り外しの際は、必ず回り止めシャフトを手で支えてから解錠してください。支えずに解錠すると、回り止めシャフトが自重で落下し、けがをするおそれがあります。
・ハンドルロック脱着時、シャフト部でフロントガラスなどを破損しないようご注意ください。
・炎天下や直射日光下での使用はご注意ください。車内での使用でもハンドルロックは熱くなります。火傷などにご注意ください。

お手入れについて

●キーシリンダーの定期的なメンテナンスと正しい使用方法

・キーシリンダーは、錆びにくい材質と構造になっておりますが、屋外での使用は、雨、埃、砂等が入り込みキーシリンダーの性能を損ない最悪の場合、施錠・解錠ができないおそれがあります。定期的なメンテナンスと適切な保管をお願いします。
※キーの施錠・解錠時に異音などの異常を感じた場合は、ただちに使用を中止し、当社までご連絡・ご相談ください。修理等をご依頼の際は、事前にご連絡のうえ、商品をお送りください。なお、送料はお客様のご負担となります。また、お預かり期間中に発生した盗難等の被害について、当社では一切の責任を負いかねます。

●本体のお手入れ

・キーボックス、アーム部分およびシャフト部分は、錆びにくい素材や防錆処理を施しておりますが、表面に傷が付いたり汚れが付着した場合、保管環境、取付環境によっては錆等が発生する場合がございます。柔らかい布で中性洗剤や場所によってはマシン油などをしみこませ、定期的に拭いてください。その後、乾いた柔らかい布で水分・油分を完全にふき取ってください。
・キーシリンダーは、定期的に当社推奨のキーシリンダー洗浄・潤滑剤をご使用ください。日常的にメンテナンスすることで、スムーズな操作性を保つことができます。なお、石油系潤滑スプレーは使用しないでください。

メンテナンス用品（推奨）

タイプ	商品名	商品コード
鍵穴用洗浄剤（キークリーナー）	AZ（No.934）100ml 2WAY キャップ	880-9020000
鍵穴潤滑（ドライルブ スプレー）	AZ（No.939）DKL-001 50ml フッ素 100%	880-9021000

●シャフトカバー（スポンジ材）について

・スポンジ材は、経年変化により劣化や色あせ等が発生します。あらかじめご了承ください。
・著しく劣化している場合は交換してください。交換時、シャフトカバーにシャフトを挿入する際は、中性洗剤等で滑らしながら挿入してください。
※補修用シャフトカバーも取り扱っておりますので、当社 Web サイトからサイズ・ご使用箇所をご確認のうえ、ご注文していただけます。

詳細の補修用
シャフトカバー
Web ページ

キーシリンダー メンテナンス サービス各種

キーシリンダー	ABA LOCK の場合
スペアキーの製作について	・スペアキーの作成・販売は行っておりません。付属のキーは大切に保管してください。 ・キーを紛失された場合は、キーシリンダー Assy の交換が必要となります。交換後は新しいキー 2 本が付属します。 ※キーシリンダーの交換作業は、防犯上の理由により当社でのみ承ります。交換をご希望の際は、当社までお問い合わせのうえ、ご購入店または当社代理店へ商品をお持ち込みください。
キーシリンダーの交換	ABA キーシリンダー Assy　本体価格：税別 4,000 円（交換工賃含む）＋送料・手数料 ※シリンダーの状態により、別途費用が発生する場合があります。 ※キーシリンダー単体での販売は行っておりません。 ※防犯上の理由により、キーシリンダーの交換作業は当社で行います。 ※キーシリンダー交換時の商品発送に使用するため、購入時の箱は必要に応じて保管してください。
メンテナンス（オーバーホール）	ABA キーシリンダーは、オーバーホールサービスを行っておりません。
①送料・手数料	【ご購入店・代理店からのご注文・ご依頼の場合】 代引き手数料はかかりません。送料は基本的にお客様のご負担となりますが、ご購入店･代理店の条件により異なる場合があります。詳しくはご購入店・代理店へお問い合わせください。 【当社への直接のご注文・ご依頼の場合】 商品をお客様へ直接お届けするため、往復送料および代引き手数料はお客様のご負担となります。 【送料について】 ■キーシリンダー交換の場合は、往復送料をご負担いただきます。 ■離島を除き、商品・工賃の合計金額が税別 10,000 円以上の場合、送料無料となります。

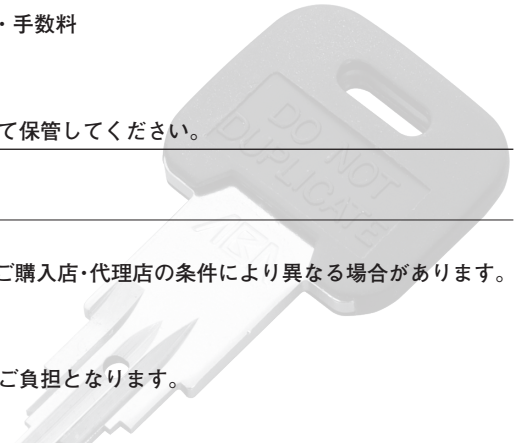

製品･装着について（必ずお読みください）

＊本製品の盗難予防対策とは、如何なる使用時においても、盗難防止を保証するものではありません。また設置環境や方法によっては、盗難被害に遭う可能性があります。使用中に車両が盗難された場合、当社は一切の責任を負いかねます。
ご了承の上ご使用ください。

ロック全種取り扱い上の注意

●本製品は重量があり、誤って落とすと思わぬ事故や怪我につながりますので注意して取り扱ってください。
●本製品を振り回すなど危険な行為を行うと思わぬ事故や怪我につながりますので絶対に行わないでください。
●車両等に装着する際、装着場所によっては車両やパーツを破損するおそれがありますので、頑丈な箇所に装着してください。
●本製品の分解、改造はしないでください。また本製品表面に傷等をつけないでください。傷から変色や腐食等が発生する場合があります。
●キーシリンダーのメンテナンスには、市販のシリコン系／フッ素系潤滑剤または当社推奨潤滑剤を定期的にご使用ください。市販の石油系潤滑剤は使用しないでください。キーが固着して解錠できなくなるおそれがあります。
●鍵穴に、鍵以外の異物や純正品以外の製品を入れたり、注入したりしないでください。故障の原因となります。
●使用しないときは、キーを本体から取り外したうえで、幼児などの手の届かない安全な場所に保管してください。
●脱着時、指を挟まないよう十分に注意して作業を行ってください。
●車両に乗せて走行する場合は、走行の妨げにならない場所に収納、もしくは固定してください。
●製品改良に伴い、予告なく仕様、外観などを変更する場合があります。
●お気付きの点や、異常を発見した場合は直ちに当社までご連絡ください。

製品の保証について

●製造には万全を期していますが、万一当社の製造上の原因による品質不良がありました場合は同様、同数の新しい製品とお取り替え又は、無償修理いたします。但し、上記以外の故障、破損、事故等についてのパーツの代金、修理保証、整備費用等の代償はご容赦ください。
●当社製品の保証期間は商品購入後から 6 ヶ月です。

KITACO 株式会社キタコ
〒 577-0015
東大阪市長田 3-8-13
TEL.06-6783-5311（代）FAX.06-6782-0740

261001