パーツ展開図

STD TYPE2 88/108cc
LIGHT 88cc(DAX70)

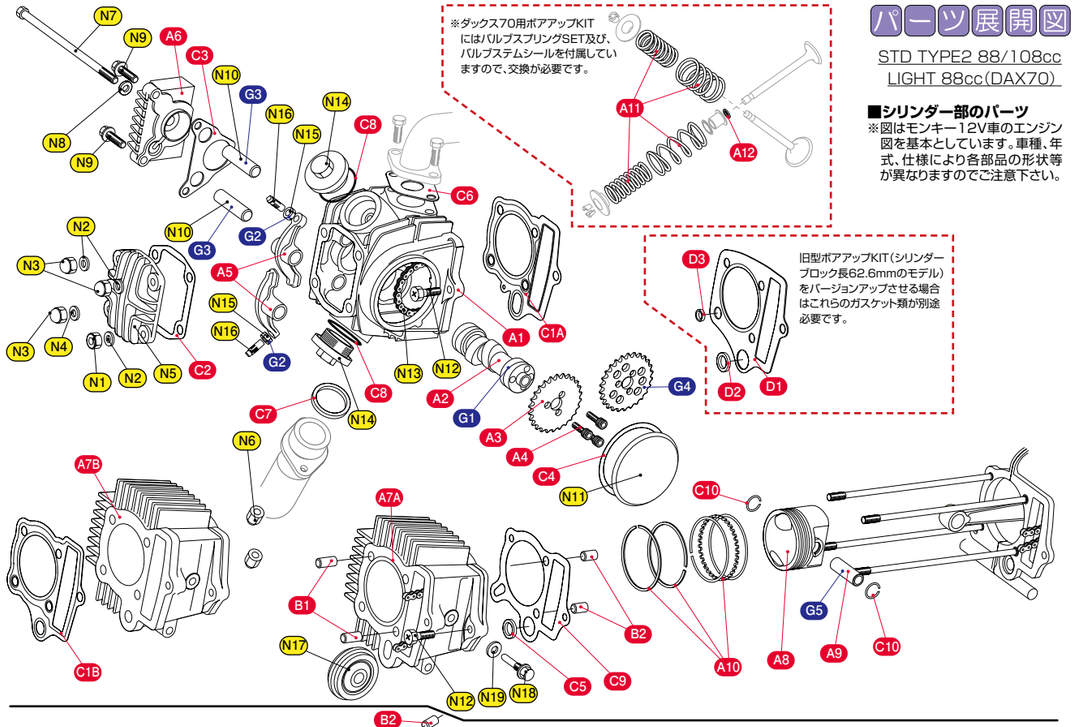

■シリンダー部のパーツ

※図はモンキー12V車のエンジン図を基本としています。車種、年式、仕様により各部品の形状等が異なりますのでご注意下さい。

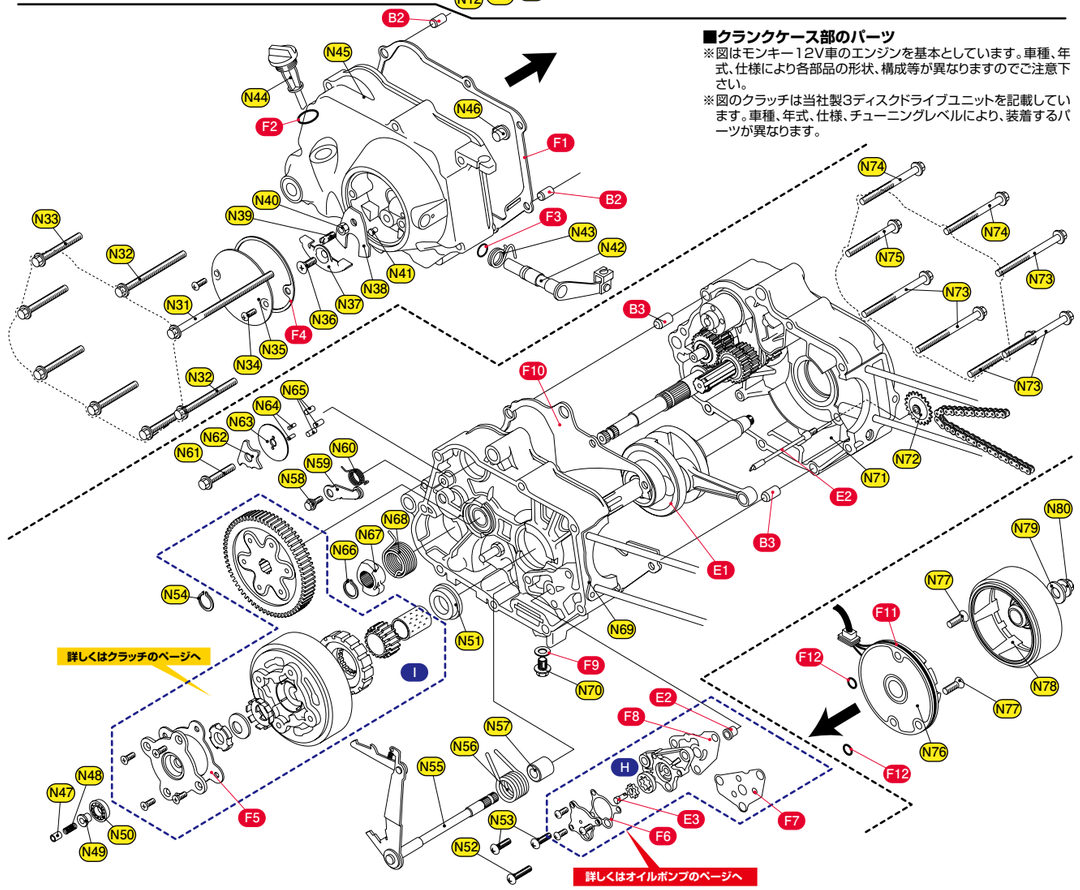

■クランクケース部のパーツ

※図はモンキー12V車のエンジンを基本としています。車種、年式、仕様により各部品の形状、構成等が異なりますのでご注意下さい。

※図のクラッチは当社製3ディスクドライブユニットを記載しています。車種、年式、仕様、チューニングレベルにより、装着するパーツが異なります。

▼パッキングリスト　モンキー系　STD タイプ 2 ポアアップ KIT88/108cc・ダックス 70 系　LIGHT ポアアップ KIT88cc

88cc	ポアアップ KIT				ピストン KIT		ポアアップ KIT				ピストン KIT			
	214-1013202	215-1014202	214-1015420	215-1015420	350-1013202	350-1123001(廃番)	214-1017202	215-1016202	214-1123202	215-1083202	350-1017202	350-1014202(廃番)		
	BU88-A（S）	BU88-A（M）	BU88-D（S）	BU88-D（M）	P88-A/D（O）	P88-A/D（C）	BU88-B（S）	BU88-B（M）	BU88-C（S）	BU88-C（M）	P88-B/C（O）	P88-B/C（C）		
108cc	ポアアップ KIT				ピストン KIT		ピストン KIT		バージョンアップ KIT					
	214-1013225	215-1014225	214-1017205	215-1016205	214-1123205	215-1083205	350-1013205	350-1014205(廃番)	216-1083605					
	BU108-AL（S）	BU108-AL（M）	BU108-B（S）	BU108-B（M）	BU108-C（S）	BU108-C（M）	P108（O）	P108（C）	VU108-C（C）					

(S)：鋳鉄スリーブシリンダー仕様　(M)：アルミメッキシリンダー仕様　(O)：オイル通路長円形穴仕様　(C)：オイル通路円形穴仕様

番号	商品コード NO	パーツ名	税込価格	税抜価格	BU88-A (S) (M)	BU88-D (S) (M)	P88-A/D (O) (C)	BU88-B (S) (M)	BU88-C (S) (M)	P88-B/C (O) (C)	BU108-AL (S) (M)	BU108-B (S) (M)	BU108-C (S) (M)	P108 (O) (C)	VU108-C (C)
A1	313-1014200	STD タイプ 2　シリンダーヘッド ASSY（バルブ組込済）	¥36,300	¥33,000	× 1			× 1	× 1		× 1	× 1	× 1		
A2	300-1013000	ハイカムシャフト	¥6,380	¥5,800	OP	OP		× 1	× 1		OP	× 1	× 1		
A3	303-1013650	カムスプロケット	¥1,650	¥1,500					× 1				× 1		
A4	050-0500015	キャップボルト M5 × 15	¥38	¥35					× 3				× 3		
A5	303-1123770	SE ロッカーアーム SET	¥8,360	¥7,600	OP	OP		OP	× 1		OP	OP	× 1		
A6	310-1016000	R シリンダーヘッドサイドカバー	¥2,420	¥2,200				× 1	× 1			× 1	× 1		
A7A	311-1123200	φ 52.0 シリンダー　(88/108cc 用・長円形穴)	¥12,100	¥11,000	× 1（S）	× 1（S）		× 1（S）	× 1（S）		× 1（S）	× 1（S）	× 1（S）		
A7B	311-1083701	φ 52.0 メッキシリンダー　(88/108cc 用)	¥25,300	¥23,000	× 1（M）	× 1（M）		× 1（M）	× 1（M）		× 1（M）	× 1（M）	× 1（M）		
A8	351-1083001	φ 52.0 ピストン　(88cc 用)　3R　(0.8-0.8-1.5)	¥7,700	¥7,000	× 1	× 1	× 1								
	351-1014202	φ 52.0 ピストン　(88cc 用)　3R　(0.8-0.8-1.5)	¥8,800	¥8,000				× 1	× 1	× 1					
	351-1014205	φ 52.0 ピストン　(108cc 用)　3R　(0.8-0.8-1.5)	¥8,800	¥8,000							× 1	× 1	× 1	× 1	× 1
A9	353-0001336	ピストンピン　13 × 36	¥330	¥300	× 1	× 1	× 1	× 1	× 1	× 1	× 1	× 1	× 1	× 1	× 1
A10	352-0006520	φ 52.0 ピストンリング　(88/108cc 用)　3R　(0.8-0.8-1.5)	¥2,200	¥2,000	× 1	× 1	× 1	× 1	× 1	× 1	× 1	× 1	× 1	× 1	× 1
A11	303-1013010	バルブスプリング SET	¥2,200	¥2,000		× 1SET									
A12	303-1013501	バルブステムシール	¥440	¥400		× 1									
B	989-1014010	ノックピン SET（腰上）	¥550	¥500	× 1			× 1	× 1						
	989-1014000	ノックピン SET（腰上・腰下）	¥1,100	¥1,000							× 1	× 1	× 1		× 1
B1		ノックピン　8 × 14			(× 2)			(× 2)	(× 2)		(× 2)	(× 2)	(× 2)		(× 2)
B2		ノックピン　8 × 12			(× 2)			(× 2)	(× 2)		(× 4)	(× 4)	(× 4)		(× 4)
B3		ノックピン　10 × 14									(× 2)	(× 2)	(× 2)		(× 2)
C ↓	960-1013088	パッキン SET-A(適合 A・85 ～ 108cc 共用・長円形穴・ステンレス)	¥1,980	¥1,800	× 1（S）	× 1（S）		× 1（S）	× 1（S）		× 1（S）	× 1（S）	× 1（S）		× 1
	960-1014088	パッキン SET-A（適合 A・88/108cc 用・円形穴・ステンレス)		廃番	× 1（M）	× 1（M）		× 1（M）	× 1（M）		× 1（M）	× 1（M）	× 1（M）		
C1A	961-1123200	ヘッドガスケット　(85 ～ 108cc 共用)　ステンレス(長円形穴)	¥990	¥900	(× 1)（S）	(× 1)（S）	× 1（O）	(× 1)（S）	(× 1)（S）	× 1（O）	(× 1)（S）	(× 1)（S）	(× 1)（S）	× 1（O）	(× 1)
C1B	961-1123088	ヘッドガスケット　(88/108cc 用)　ステンレス(円形穴)		廃番	(× 1)（M）	(× 1)（M）	× 1（C）	(× 1)（M）	(× 1)（M）	× 1（C）	(× 1)（M）	(× 1)（M）	(× 1)（M）	× 1（C）	
C2	966-1015022	シリンダーヘッドカバーガスケット	¥165	¥150	(× 1)	(× 1)		(× 1)	(× 1)		(× 1)	(× 1)	(× 1)		(× 1)
C3	966-1015020	R ヘッドサイドカバーガスケット (6V 車用)	¥165	¥150	(× 1)	(× 1)		(× 1)	(× 1)		(× 1)	(× 1)	(× 1)		(× 1)
C4	966-1015021	L ヘッドサイドカバーガスケット	¥165	¥150	(× 1)	(× 1)		(× 1)	(× 1)		(× 1)	(× 1)	(× 1)		(× 1)
C5	966-1015010	ラバーパッキン　16mm	¥110	¥100	(× 1)	(× 1)		(× 1)	(× 1)		(× 1)	(× 1)	(× 1)		(× 1)
C6	950-1015010	マニーホールドパッキン	¥110	¥100	(× 1)	(× 1)		(× 1)	(× 1)		(× 1)	(× 1)	(× 1)		(× 1)
C7	70-963-11001	EX ガスケット　(H-01)	¥264	¥ 240	(× 1)	(× 1)		(× 1)	(× 1)		(× 1)	(× 1)	(× 1)		(× 1)
C8	70-967-31040	O リング　(OH-04)　30.8mm	¥242	¥220	(× 2)	(× 2)		(× 2)	(× 2)		(× 2)	(× 2)	(× 2)		(× 2)
C9	962-1015000	ベースパッキン	¥220	¥200	(× 1)	(× 1)	× 1	(× 1)	(× 1)	× 1	(× 1)	(× 1)	(× 1)	× 1	(× 1)
C10	354-0000130	ピストンピンクリップ　13mm	¥55	¥50	(× 2)	(× 2)	× 2	(× 2)	(× 2)	× 2	(× 2)	(× 2)	(× 2)	× 2	(× 2)
D1	961-1015088	ヘッドガスケット　(88/108cc 用)　ペーパー	¥990	¥900											OP
D2	966-1015010	ラバーパッキン　16mm	¥110	¥100											OP
D3	967-1018000	ラバーパッキン　9mm	¥264	¥240											OP
E1	309-1083400	ストロークアップクランクシャフト COMP　(L クランク)	¥33,000	¥30,000							× 1	× 1			
	309-1083500	ストロークアップクランクシャフト COMP　(12V クランク)	¥33,000	¥30,000									× 1		× 1
E2	331-1083003	オイルポンプスピンドル SET	¥2,530	¥2,300							× 1	× 1	× 1		
E3	331-1083304	オイルポンプドライブシャフト	¥660	¥600							× 1	× 1			
F	960-1014000	パッキン SET-B　(マニュアルクラッチ用)	¥2,530	¥2,300							× 1	× 1			
	960-1083000	パッキン SET-B　(マニュアルクラッチ用)	¥2,530	¥2,300									× 1		× 1
F1	966-1015004	R クランクケースカバーガスケット	¥825	¥750							(× 1)	(× 1)	(× 1)		(× 1)
F2	70-967-31010	O リング（OH-01）18 × 3.6mm	¥264	¥240							(× 1)	(× 1)	(× 1)		(× 1)
F3	967-1015004	O リング　14 × 1.5	¥220	¥200							(× 1)	(× 1)	(× 1)		(× 1)
F4	966-1016006	クラッチアウターカバーガスケット	¥220	¥200							(× 1)	(× 1)	(× 1)		(× 1)
F5	966-1015005	クラッチカバーガスケット	¥220	¥200							(× 1)	(× 1)	(× 1)		(× 1)
F6	966-1015007	オイルポンプカバーガスケツト	¥170	¥155							(× 1)	(× 1)	(× 1)		(× 1)
F7	966-1015008	オイルポンプボディガスケット（6V）	¥132	¥120							(× 1)	(× 1)			
F8	966-1015014	オイルポンプボディガスケット（12V）	¥143	¥130									(× 1)		(× 1)
F9	092-0500012	ドレンコックワッシャー	¥110	¥100							(× 1)	(× 1)	(× 1)		(× 1)
F10	966-1015023	クランクケースガスケット	¥858	¥780							(× 1)	(× 1)	(× 1)		(× 1)
F11	70-967-31100	O リング（OH-10）107 × 2mm	¥275	¥250							(× 1)	(× 1)	(× 1)		(× 1)
F12	70-967-31110	O リング（OH-11）7 × 2mm (2 ヶ)	¥275	¥250							(× 2)	(× 2)	(× 2)		(× 2)
	オプションパーツ														
G1	300-1013700	ウルトラカムシャフト	¥9,680	¥8,800	OP			OP	OP		OP	OP	OP		OP
G2	303-1013711	タペットアジャストチタンナット（1 ヶ）	¥880	¥800	OP	OP		OP	OP		OP	OP	OP		OP
G3	303-1083990	DLC ロッカーアームシャフト（2 ヶ）	¥4,400	¥4,000	OP	OP		OP	OP		OP	OP	OP		OP
G4	303-1013900	軽量カムスプロケット	¥1,980	¥1,800	OP	OP		OP	OP		OP	OP	OP		OP
G5	353-3001336	DLC ピストンピン　13 × 36	¥4,400	¥4,000	OP	OP		OP	OP		OP	OP	OP		OP
H		大容量オイルポンプ各種			OP	OP		OP			OP	OP			
I		強化クラッチ各種			OP			OP	OP		OP	OP	OP		
	966-1015011	クラッチアウターカバーガスケット　(遠心クラッチ車用)	¥137	¥125							OP	OP	OP		OP
	966-1085023	L クランクケースカバーガスケット　(セル付車用)	¥880	¥800									OP		OP

▼図中の KIT 以外のパーツ

番号	パーツ名	
N1	M6 ナット	× 1
N2	6mm 平ワッシャー	× 3
N3	M6 袋ナット	× 3
N4	6mm 銅平ワッシャー	× 1
N5	シリンダーヘッドカバー	× 1
N6	M6 フランジナット	× 2
N7	M6 × 110 ボルト	× 1
N8	6mm シーリングワッシャー	× 1
N9	M6 × 20 ボルト	× 2
N10	ロッカーアームシャフト	× 2
N11	L シリンダーヘッドサイドカバー	× 1
N12	M6 ボルト	× 2
N13	カムチェーン	× 1
N14	タペットキャップ	× 2
N15	タペットアジャストナット	× 2
N16	タペットアジャストスクリュー	× 2
N17	カムチェーンガイドローラー	× 1
N18	ローラーピン	× 1
N19	8mm シーリングワッシャー	× 1

番号	パーツ名	
N31	M6 × 100 ボルト	× 1
N32	M6 × 65 ボルト	× 1
N33	M6 × 55 ボルト	× 1
N34	M6 × 40 ボルト	× 5
N35	M5 × 12 ビス	× 2
N36	クラッチカバー	× 1
N37	M6 × 16 ビス	× 1
N38	リフターセッティングプレート	× 1
N39	クラッチリフタープレート	× 1
N40	クラッチアジャストスクリュー	× 1
N41	M6 ナット	× 1
N42	クラッチアームストッパーピン	× 1
N43	クラッチリフターアーム	× 1
N44	クラッチアームスプリング	× 1
N45	フィラーキャップ	× 1
N46	R クランクケースカバー	× 1
N47	クラッチプッシュロッド	× 1
N48	オイルスルー	× 1
N49	オイルスルースプリング	× 1
N50	オイルスルーガイド	× 1
N51	オイルスルーベアリング	× 1
N52	17mm カラー	× 1
N53	M6 × 22 ビス	× 1
N54	M6 × 16 ビス	× 2
N55	17mm サークリップ	× 1
N56	ギヤシフトアーム COMP	× 1
N57	ギヤシフトアームリターンスプリング	× 1
N58	12.2mm カラー	× 1
N59	ドラムストッパーアームピボットボルト	× 1
N60	ドラムストッパーアーム	× 1
N61	ドラムストッパーアームスプリング	× 1
N62	M6 ボルト	× 1
N63	ドラムストッパープレート	× 1
N64	シフトドラムサイドプレート	× 1
N65	ローラー 3 × 8.5	× 2
N66	シフトドラムピン	× 3
N67	16mm サークリップ	× 1
N68	キックスプリングリテーナー	× 1
N69	キックスタータースプリング	× 1
N70	R クランクケース	× 1
N71	ドレンボルト	× 1
N72	L クランクケース	× 1
N73	カムチェーンガイドスプロケット 25T	× 1
N74	M6 × 65 ボルト	× 4
N75	M6 × 60 ボルト	× 2
N76	M6 × 50 ボルト	× 1
N77	ステーターコイル ASSY	× 1
N78	M6 × 16 サラビス	× 2
N79	フライホイール	× 1
N80	10mm ワッシャー	× 1
N81	M10 ナット	× 1

▲付属していないパーツは基本的にノーマルパーツを再使用します。再使用するパーツに傷、へたり、摩耗等の劣化が著しい場合は新品と交換して下さい。
▲ OP マークはオプション設定です。必要な場合、別途ご購入下さい。 △ポアアップ KIT を組まれる際、必ず同時にオイルポンプを大容量タイプに交換、クラッチをチューニングレベルに合わせて交換して下さい。